Funded by the
European Union
NextGenerationEU

LAVORI DI RESTAURO DELL'ANTICA SEGHERIA DI PALÙ DEL FERSINA - P. Ed. 238 C. C. Palù del Fersina (CUP D62I22000010007)

Soggetto attuatore: Comune di Palù del Fersina

PROGETTO ESECUTIVO: *F - TAVOLA 2*
STATO DI PROGETTO IMMOBILE - SCALA 1:50

L'OPERA È FINANZIATA CON CONTRIBUTO A VALERE SUL PIANO NAZIONALE DI RIPRESA E RESILIENZA (PNRR) MISSIONE 1, COMPONENTE 3, INVESTIMENTO 2.1 PER L'ATTRATTIVITÀ DEI BORGHI

M1C3 Turismo e Cultura – Linea di azione A – Progetti pilota per la rigenerazione culturale, sociale ed economica dei Borghi a rischio di abbandono ed abbandonati.

Palù del Fersina, 10 Agosto 2023

Il tecnico:

ORDINE DEGLI ARCHITETTI
DELLA PROV. DI TRENTO
Dott.Arch. ROBERTO PEZZATO
ISCRIZIONE ALBO N° 920

ROBERTO PEZZATO
Architetto
MARTINO ZUGLIANI
Geometra

"Non si può pensare a un'architettura senza pensare alla gente"
R.Rogers

Via Roma 21/b - 38054 (Trento)
Primiero S. Martino di Castrozza
cell. 339/7229955
roberto.pezzato.arch@gmail.com
roberto.pezzato@archiworldpec.it
cell. 346/5328345
studio.pezzato.zugliani@gmail.com
martino.zugliani@pec.it

Rifacimento struttura di appoggio del solaio
ligneo e realizzazione incassi per il carrello
di scorrimento (esemplificativo)

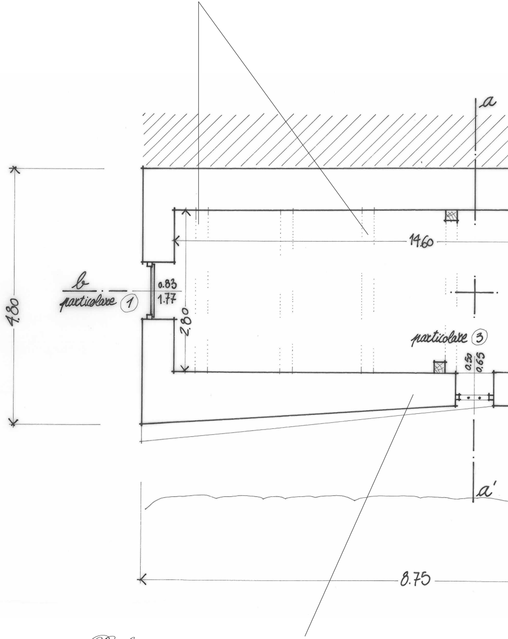
a
14.60
b
particolare ①
0.83
1.77
2.80
4.80
particolare ③
0.50
0.65
a'
8.75

Realizzazione sottomurazioni e
consolidamento e ripristino parte
muraria in pietra a vista

Piano terra

Pulizia dei sedimi, ripristino della pavimentazione in lastre in pietra, ripristino parziale apparato di segagione

Ripristino tamponamenti e portone basculante in legno di larice come da particolari di progetto

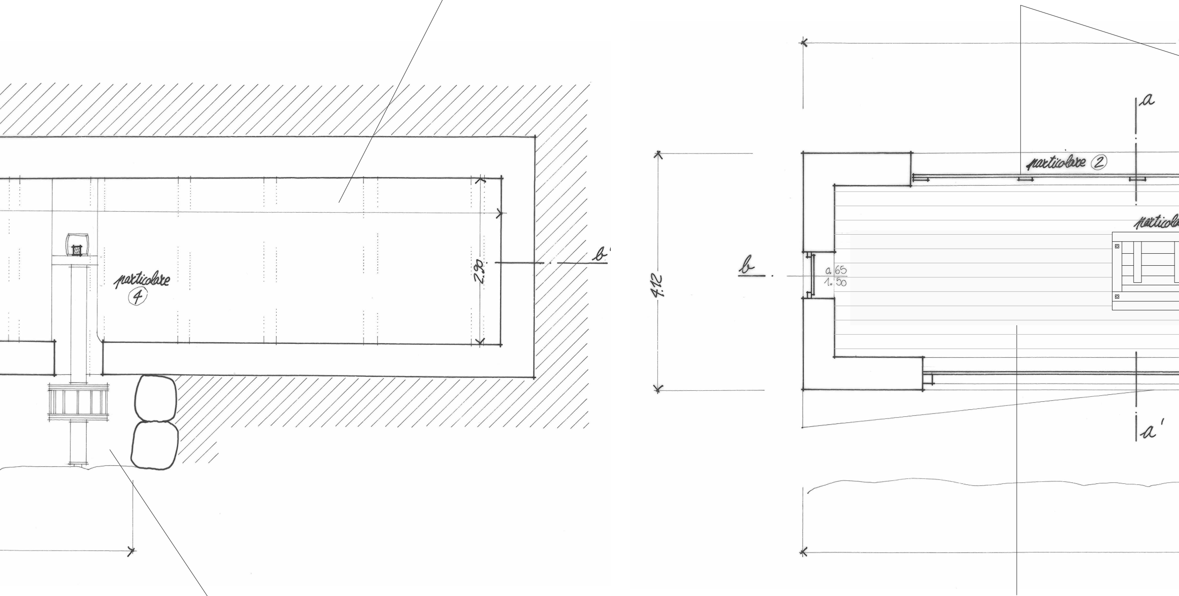
particolare 4
2.90
b
4.12
b
a 65
1.50
particolare 2
a
a'

Ripristino canale con muretti di elevazione e fondo in pietra (selciatone), posa ruota lignea e ripristino gora

Ripristino parziale a fini museali di: carrello, segone, rulli lignei ed apparati di segagione come da particolari di progetto

Piano primo

Solaio in larice in "assoni" a correre posato sulla struttura sottostante con possibile inserimento di vetrata a pavimento per veduta entrata ruota sottostante

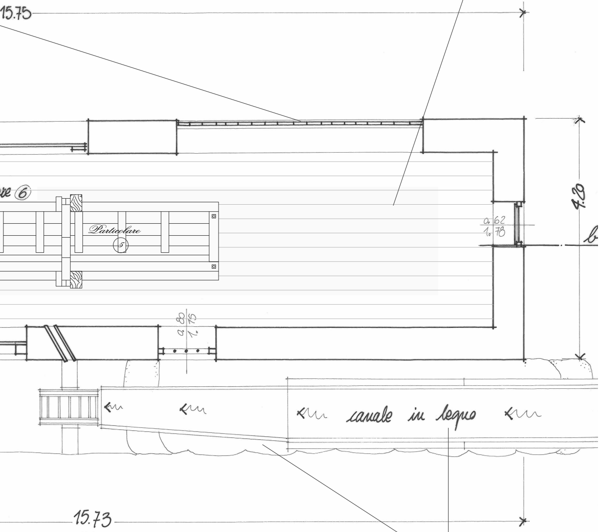
15.75
re ⑥
Particolare
⑤
0.62
1.78
4.20
b
0.80
1.15
canale in legno
15.73

Ripristino gora, con canale ligneo di larice e massicciata in pietra di supporto alla struttura; ripristino canale di adduzione

Prospetto Ovest

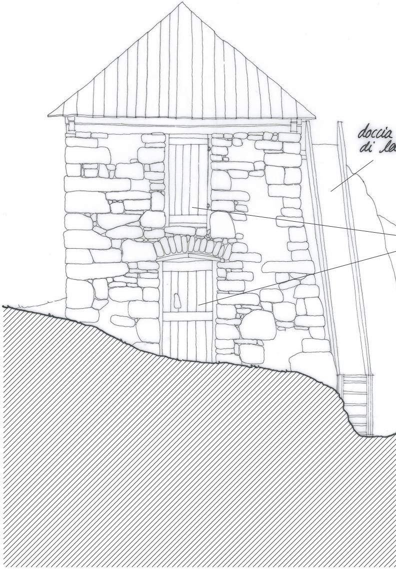
doccia
di le

Prospetto Sud

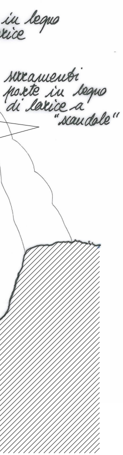
in legno
rice
serramenti
porte in legno
di larice a
"scandole"

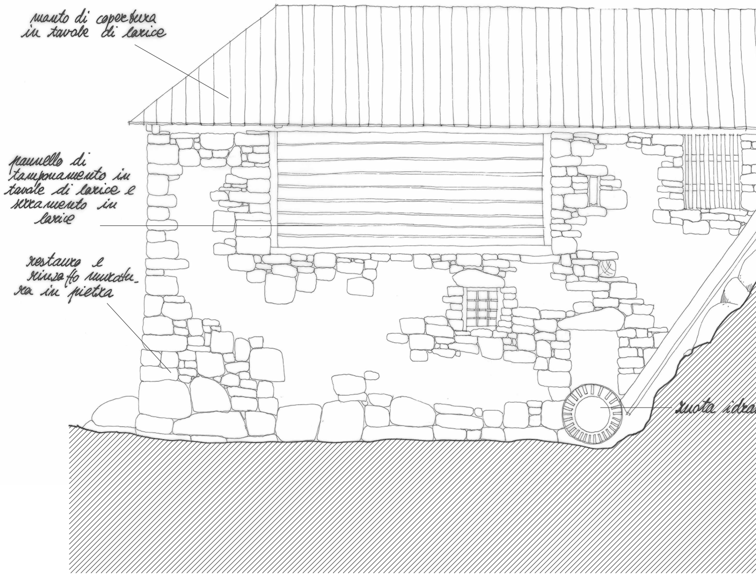
manto di copertura
in tavole di larice
pannello di
tamponamento in
tavole di larice e
serramento in
larice
restauro e
rinzaffo muratu-
ra in pietra
ruota idra

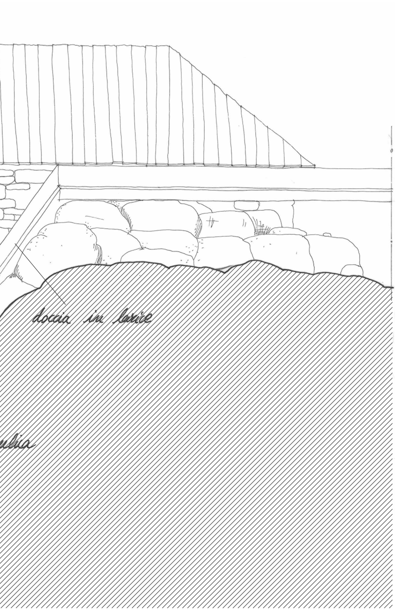
doccia in larice
ulia

Prospetto Est

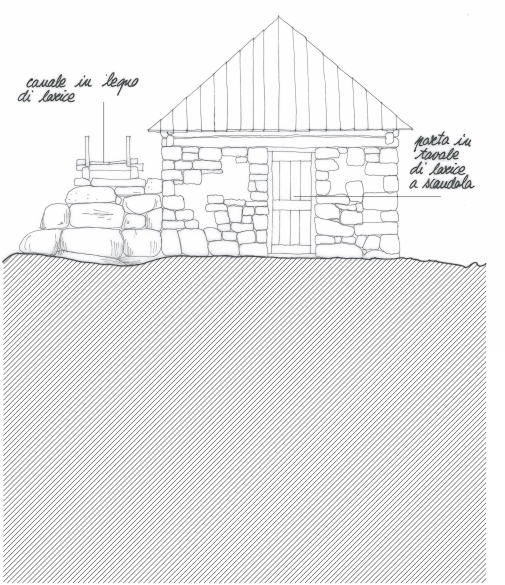
canale in legno di larice
porta in tavole di larice a scandola

Prospetto Nord

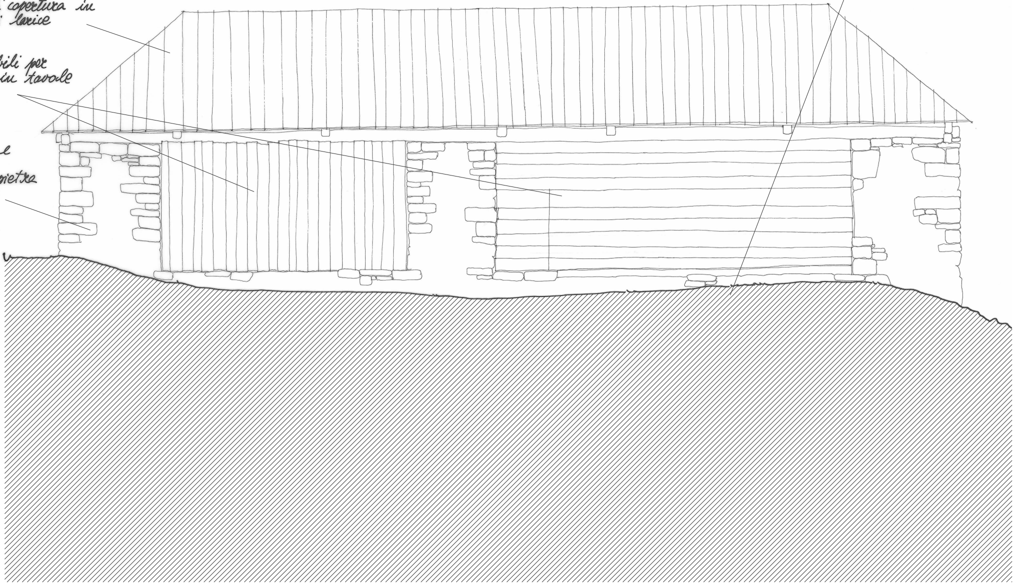

Sistemazione anditi esterni per posizionamento tronchi come slargo di lavorazione in macadam ed erba.

manto di copertura in tavole di larice

pannelli movibili per accesso tronchi in tavole di larice

restauro e rinzaffo muratura pietra a vista

Sezione A - A

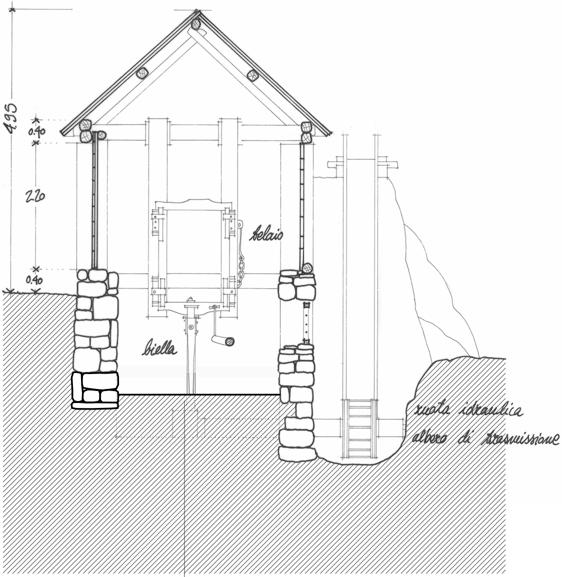
4.95
0.40
2.20
0.40
belaio
biella
ruota idraulica
albero di trasmissione

Pulizia dal terriccio ripristino pavimentazione interna in pietra con adeguato sottofondo impermeabilizzante e riposizionamento parziale apparati di segagione come da particolari

Si riproporranno a fini didattici parte dei meccanismi originari della vecchia segheria senza tuttavia arrivare ad un meccanismo funzionante di segagione ma proponendo un modello esemplificativo del movimento degli apparati.

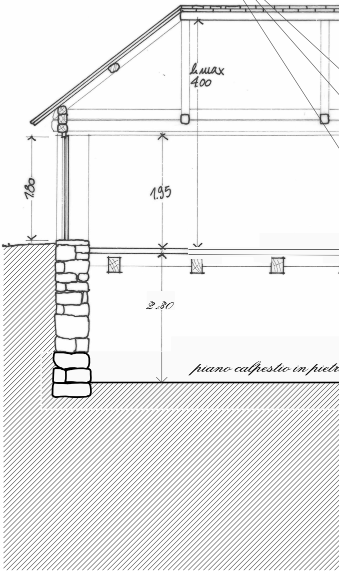
h max
4.00
1.80
1.95
2.30
piano calpestio in pietr

Sezione B-B

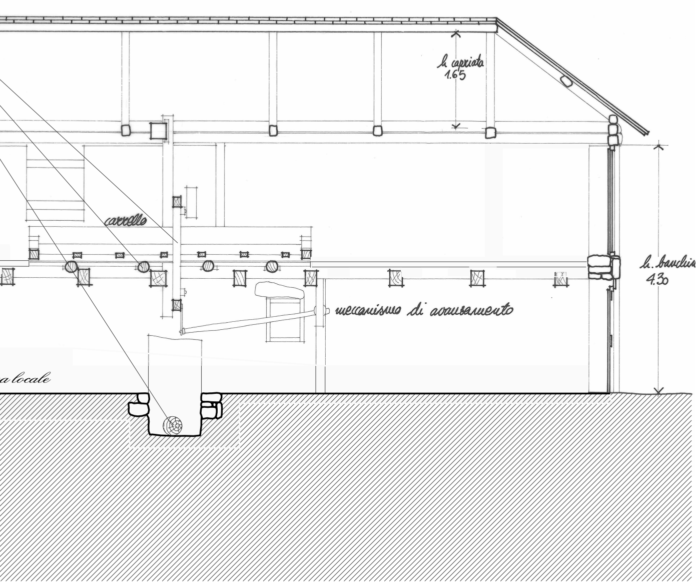
h capriata
1.65
carrello
meccanismo di avanzamento
h. bandin
4.30
a locale

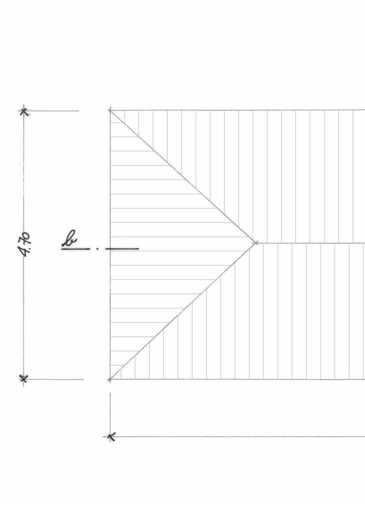

Pianta copertura

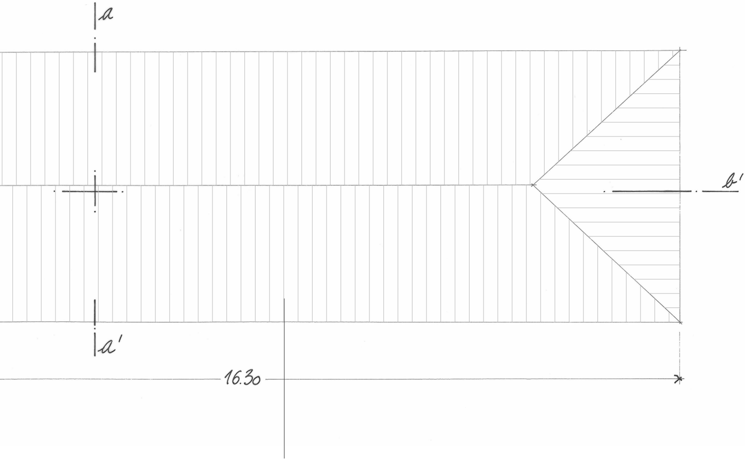

Copertura in legno di larice con travetti tirati con ferro, tavolato,
guaina impermeabilizzante e copertura in tavoloni di larice.
Le pendenze e le altezze derivano dal rilievo antecedente il crollo di
parte della struttura. Si riproporrà un'orditura con capriate.