Funded by the
European Union
NextGenerationEU

LAVORI DI RESTAURO DELL'ANTICA SEGHERIA DI PALÙ DEL FERSINA - P. Ed. 238 C. C. Palù del Fersina (CUP D62I22000010007)

Soggetto attuatore: Comune di Palù del Fersina

PROGETTO ESECUTIVO: *F - TAVOLA 3*
STATO DI RAFFRONTO IMMOBILE - SCALA 1:50

L'OPERA È FINANZIATA CON CONTRIBUTO A VALERE SUL PIANO NAZIONALE DI RIPRESA E RESILIENZA (PNRR) MISSIONE 1, COMPONENTE 3, INVESTIMENTO 2.1 PER L'ATTRATTIVITÀ DEI BORGHI

M1C3 Turismo e Cultura – Linea di azione A – Progetti pilota per la rigenerazione culturale, sociale ed economica dei Borghi a rischio di abbandono ed abbandonati.

Palù del Fersina, 10 Agosto 2023

Il tecnico:

ORDINE DEGLI ARCHITETTI
DELLA PROV. DI TRENTO
Dott.Arch. ROBERTO PEZZATO
ISCRIZIONE ALBO N° 920

ROBERTO PEZZATO
Architetto
MARTINO ZUGLIANI
Geometra
Via Roma 21/b - 38054 (Trento)
Primiero S. Martino di Castrozza
cell. 339/7229955
roberto.pezzato.arch@gmail.com
roberto.pezzato@archiworldpec.it
cell. 346/5328345
studio.pezzato.zugliani@gmail.com
martino.zugliani@pec.it

"Non si può pensare a un'architettura senza pensare alla gente"
R.Rogers

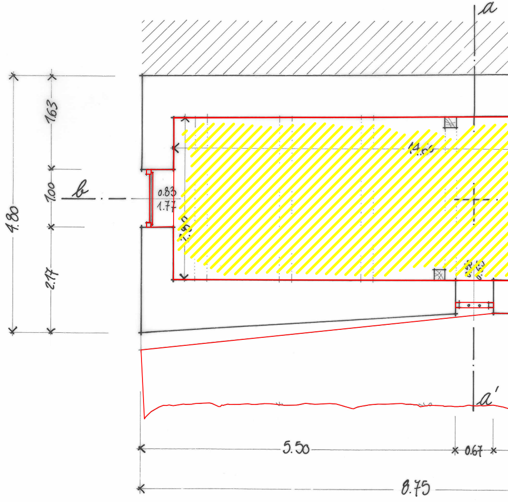
a
4.80
1.63
1.00
2.17
b
0.83
1.77
14.60
2.90
a'
5.50
0.67
8.75

Piano terra

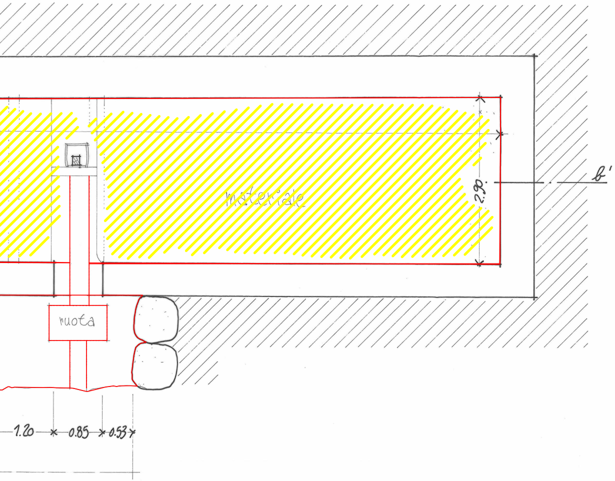

b'
2.90
materiale
ruota
1.20
0.85
0.53

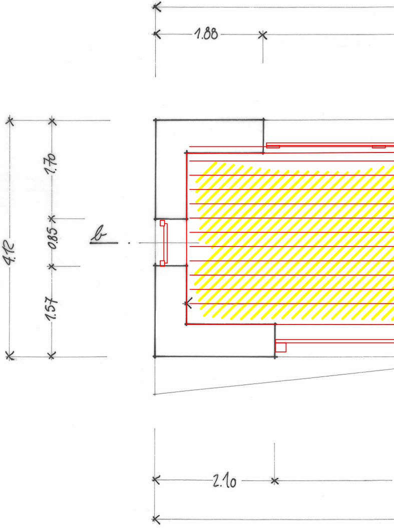

1.88
1.70
4.12
0.85
1.57
b
2.10

Piano primo

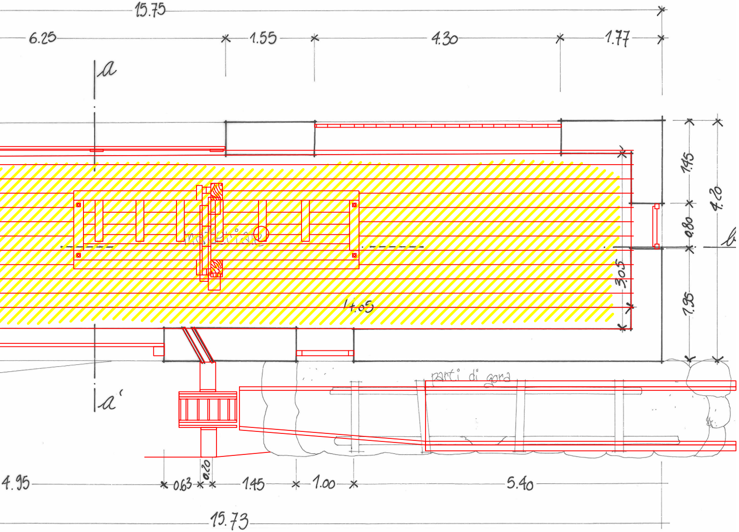
15.75
6.25
1.55
4.30
1.77
a
1.45
0.80
4.20
b
3.05
7.95
materiale
14.05
a'
parti di gora
4.95
0.63
0.20
1.45
1.00
5.40
15.73

Prospetto Ov

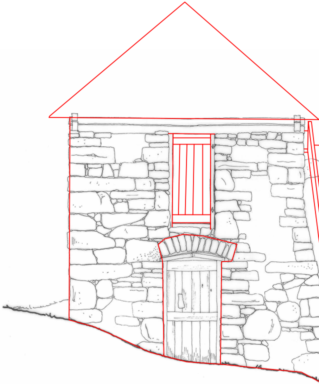

est

Prospetto Sud

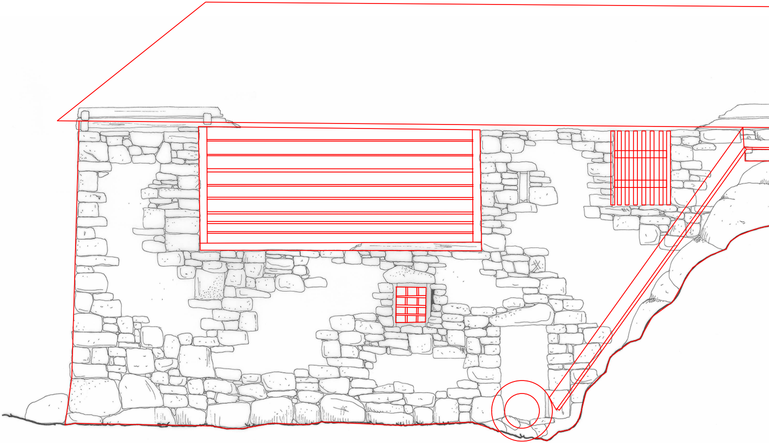

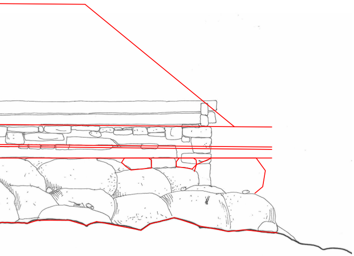

Prospetto Est

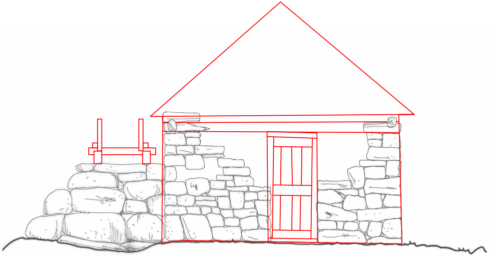

Prospetto Nord

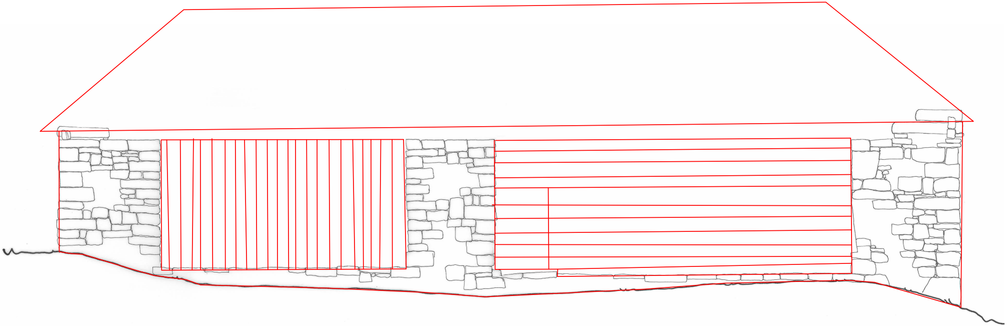

Sezione A - A

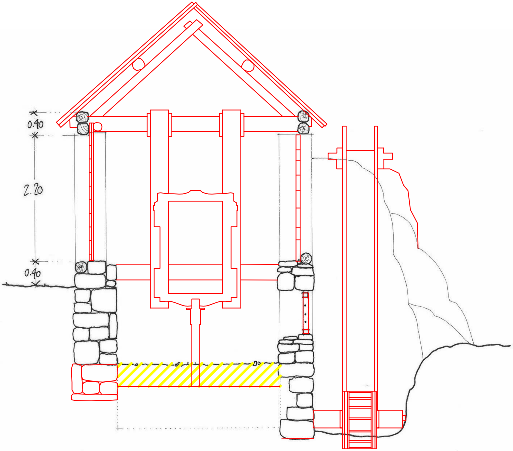

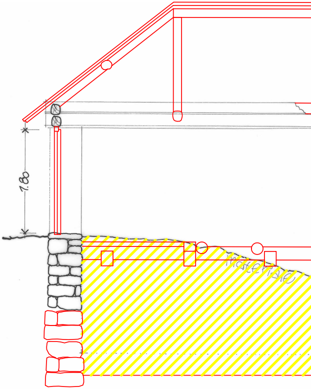
1.80
materiale

Sezione B-B

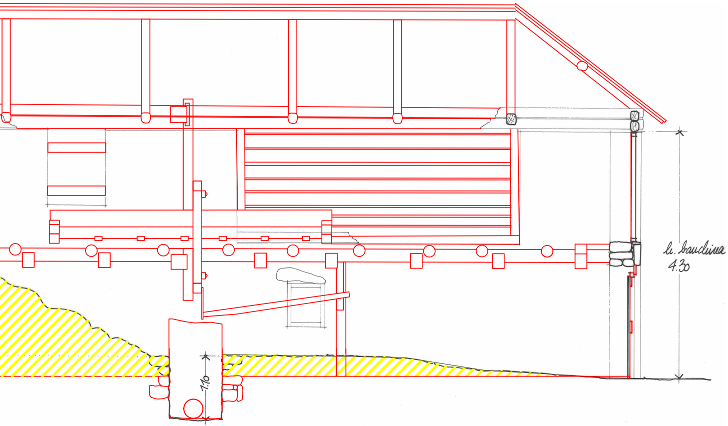
h. banchina
4.30
1.10